AP(L) | Accumulateurs à piston

► Présentation technique

Les accumulateurs AP(L) sont construits à partir d'un corps réalisé en acier à haute résistance mécanique.
Le piston de séparation fluide-gaz est équipé de joints d'étanchéité adaptés :

- aux fluides à véhiculer
- aux températures à supporter.

Pouvant recevoir une vis de gonflage ou une valve de gonflage, les accumulateurs AP(L) sont une réponse moderne aux besoins des circuits hydrauliques.

► Points forts

Les accumulateurs à piston de la série AP(L) sont conçus pour :

- supporter des rapports volumétriques très élevés
- assurer une vidange totale et rapide du fluide
- se monter sans préférence de position
- garantir une très faible perte de gaz dans le temps
- pouvoir s'adapter aux fluides et aux températures du circuit.

► Fluides d'utilisation

- huiles hydrauliques de base minérale
- fluides spéciaux et corrosifs : veuillez consulter notre Service Technique.

► Exemples d'applications

Réserve d'énergie

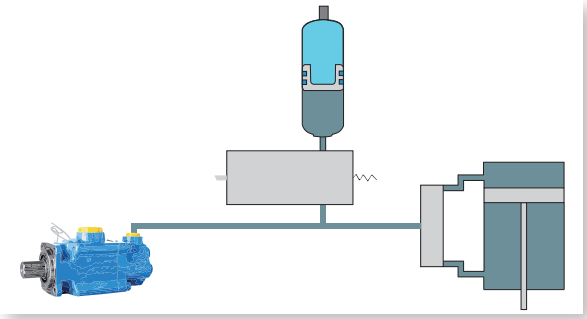

AP 350 bar

Pression maxi de service : 350 bar
Températures extrêmes d'utilisation :

- version standard : – 20°C à + 80°C
- Pour des températures extrêmes, nous consulter.

APL 250 bar

Pression maxi de service : 250 bar
Températures extrêmes d'utilisation :

- version standard : – 20°C à + 80°C
- Pour des températures extrêmes, nous consulter.

► Déplacement du piston

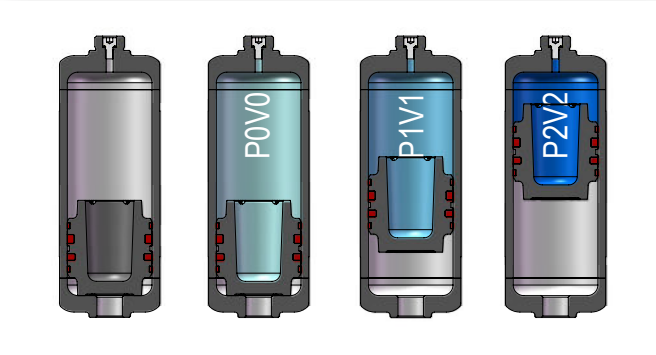

► Gaz de remplissage

Azote exclusivement.

► Gonflage

Deux versions de l'accumulateur AP(L) sont disponibles :

- avec vis de gonflage
- avec valve de gonflage.

Pour les accumulateurs de série AP(L) livrés gonflés, le P0 doit être supérieur à 5 bar.

► Tests et certifications

Fabriqués et certifiés suivant la Directive Européenne 2014/68/UE.

Autres certifications sur demande.

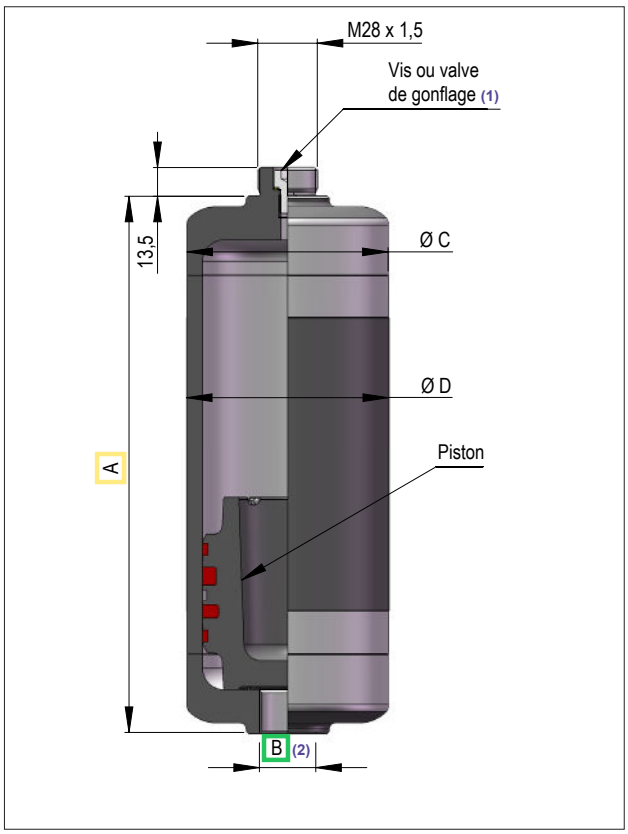

(1) Voir configurateur code 06 (page suivante)
(2) Connexions côté fluide - voir configurateur code 05 (page suivante)

CARACTÉRISTIQUES ET DIMENSIONS

	Volume (L)	Pression maxi (bar)	A (mm)	B (pouce)	Ø D (mm)	Ø C (mm)	Masse (kg)
AP	0,16	350	149,5	G1/2"	64	63,5	2,4
	0,32		231				3,2
	0,5		323				4,1
	0,75		450				6,1
	1		577				7,6
	1,25		705				9,6
	1,5		832				10,6

	Volume (L)	Pression maxi (bar)	A (mm)	B (pouce)	Ø D (mm)	Ø C (mm)	Masse (kg)
APL	0,5	250	202,3	G1/2" ou G3/4"	95	94,6	6,2
	0,75		252,1				7
	1		301,8				7,9
	1,5		401,3				9,5
	2		500,8				11,1
	2,5		600,2	G3/4"			12,8
	3		699,7				14,4
	3,5		799,2				16
	4		898,6				17,6

Dimensions en mm.

AP(L) | Configurateur

AP(L)							
01	02	03	04	05	06	07	08

Pour définir la référence de votre accumulateur à piston série AP(L), complétez les paramètres ci-contre 01 à 08, en fonction des options souhaitées (se référer au tableau ci-dessous).

Faites le choix du bon accumulateur pour votre application, en fonction des combinaisons disponibles, grâce aux colonnes du tableau ci-dessous, et utilisez les codes correspondants dans la dernière colonne à droite.

Type d'accumulateur																		
01	**AP 350 bar**	•	•	•		•		•		•	•							AP
	APL 250 bar				•		•		•			•	•	•	•	•	•	APL
Volume (L)																		
02		**0,16**	**0,32**	**0,5**		**0,75**		**1**		**1,25**	**1,5**		**2**	**2,5**	**3**	**3,5**	**4**	
Type d'étanchéité																		
03	Double étanchéité	•	•	•		•		•		•	•		•	•	•	•	•	D
Diamètre du piston																		
04	Ø 50 mm	•	•	•		•		•		•	•							05
	Ø 80 mm				•		•		•			•	•	•	•	•	•	08
Connexions côté fluide																		
05	Mâle M33x1.5 - Femelle G1/2''	•	•	•	•	•	•	•	•	•	•	•	•					01
	Mâle M33x1.5 - Femelle G1/2'' + écrou M33x1.5	•	•	•	•	•	•	•	•	•	•	•	•					02
	Femelle G1/2''	•	•	•	•	•	•	•	•	•	•	•	•					10
	Femelle G3/4''				•		•		•			•	•	•	•	•	•	11
	Femelle G3/8''				•		•		•			•	•					12
	Femelle M16x1.5				•		•		•			•	•					13
	Femelle M18x1.5				•		•		•			•	•					14
	Femelle 3/4''-16UNF-2B				•		•		•			•	•	•	•	•	•	15
	Femelle 1''1/16-12UNF-2B				•		•		•			•	•	•	•	•	•	16
	Mâle G3/4''				•		•		•			•	•	•	•	•	•	50
Connexions côté gaz																		
06	Vis M28 x 1,5	•	•	•		•	•	•		•		•	•	•	•	•	•	V
	P1620	•	•	•		•	•	•		•		•	•	•	•	•	•	W
Options côté gaz																		
07	Sans protection (P1620) Bouchon plastique (Vis M28 x 1,5)	•	•	•		•	•	•		•		•	•	•	•	•	•	N
	Avec bouchon métallique	•	•	•		•	•	•		•		•	•	•	•	•	•	P
Pression de gonflage																		
08	Préciser la pression de gonflage (en bar)																	

► Connexions côté fluide - Code 05

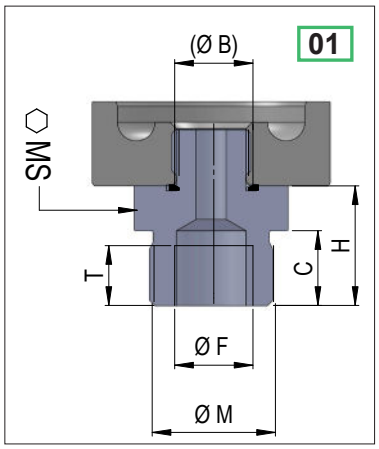

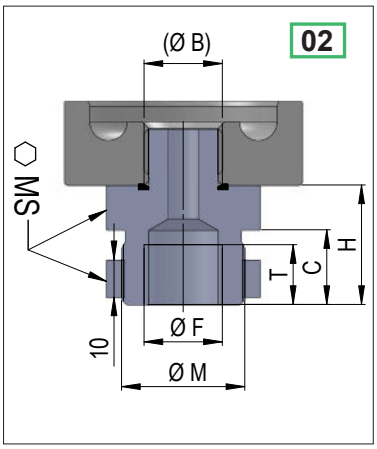

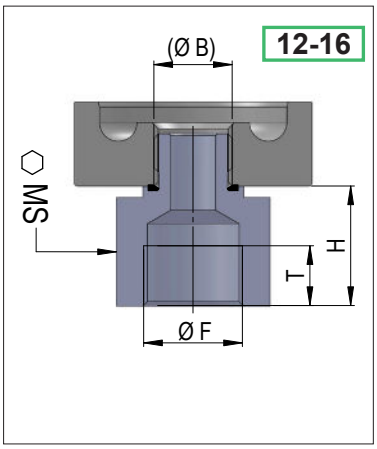

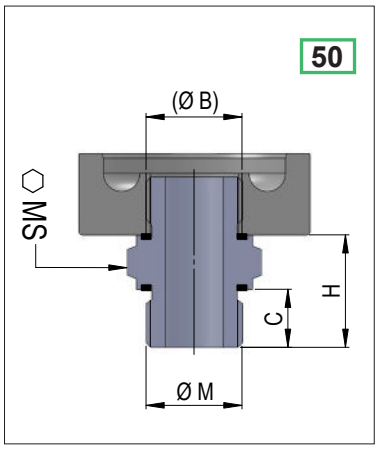

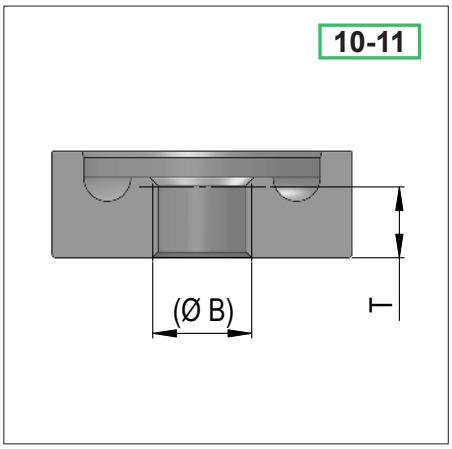

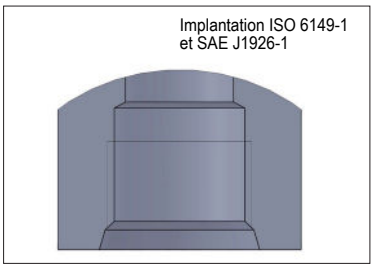

L'implantation concerne les raccords 13, 15 et 16

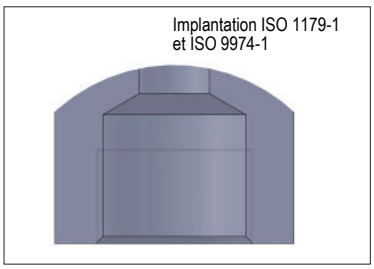

L'implantation concerne les raccords de 02, 01, 12 et 14

Code	Ø B	Ø F	H	SW	T utile	C	ØM
01	G1/2"	G1/2 - ISO 1179-1	32	41	16	20	M33x1.5
02							
10		sans raccord	-	-	18	-	-
11	G3/4"	sans raccord	-	-	18		
12		G3/8 - ISO 1179-1	10	32	12		
13		M16x1.5 - ISO 6149-1	10	32	13		
14		M18x1.5 - ISO 09974-1	10	32	12		
15		3/4-16UNF-2B - SAE J1926-1	25	32	14,3		
16		1 1/16-12UNF-2B - SAE J1926-1	27	46	19		
50		-	31	32	-	16	G3/4 - DIN 3852-11

Dimensions en mm.

► Connexions côté gaz - Code 06

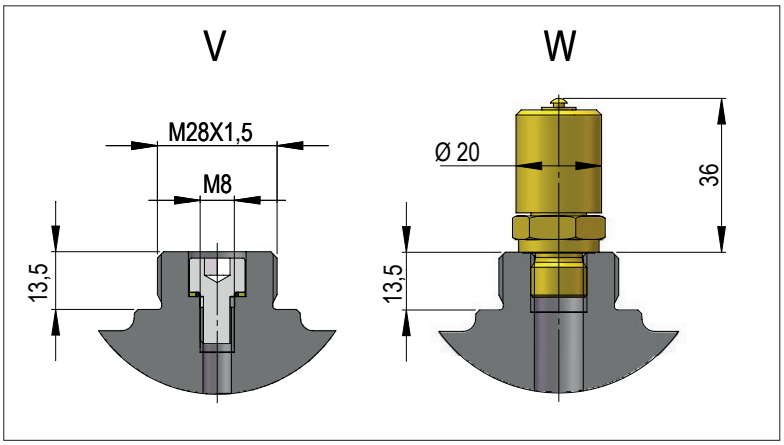

Dimensions en mm.

► Options côté gaz - Code 07

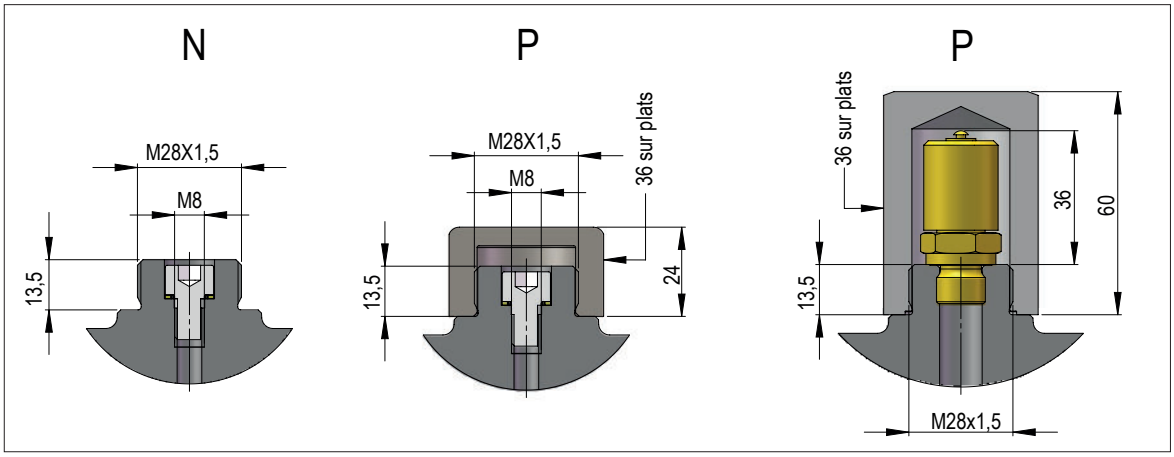

Dimensions en mm.

ACCESSOIRES

► Colliers réglables AP(L)①

Modèle	Volume (L)	Dimensions (mm)							Caractéristiques	Code
		A	B	C	D	E	F	G		
APL	de 0,5 à 4	Ø 95 à 100	66	160	90	87	35	40	Acier zingué	C001026
									Acier zingué serrage rapide	C001033
									Acier inoxydable	C001027
AP	de 0,16 à 1,5	Ø 60 à 70	40,5	120	70	85	19	50	Acier zingué	C002160
									Acier zingué serrage rapide	C002162
									Acier inoxydable	C002161

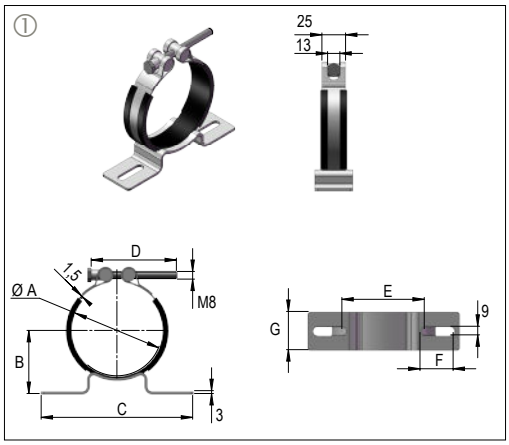

► Colliers fixes AP(L)②

Modèle	Volume (L)	Dimensions (mm)					Caractéristiques	Code
		A	B	C	D	E		
APL	de 0,5 à 4	100	112	70	55	35	Acier zingué	C001029
							Acier inoxydable	C001030
AP	de 0,16 à 1,5	65	77	50	50	20	Acier zingué	C002163
							Acier inoxydable	C002164

Couple de serrage des vis de fixation : 20 N.m.

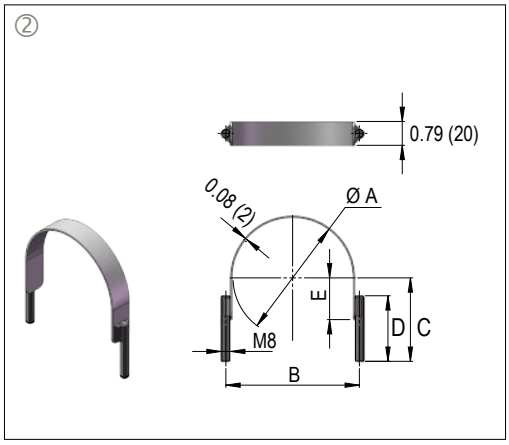

Dimensions en mm.