ELECTRO LEDUC

GROUPE ÉLECTROPOMPE

NEW

GEP 7.3

Le nouveau groupe électropompe basse tension pour une utilisation continue

- Ensemble moteur électrique + pompe jusqu'à 14kW
- Moteur électrique triphasé de type brushless (conception robuste)
- Pompe à pistons radiaux de 7,3 cm^3/tr
- Contrôleur électronique intégré
- Tension assignée de 24Vdc ou 48Vdc
- Peut fonctionner en continu
- Peut être immergé dans le réservoir d'huile (hors contrôleur)
- Extrêmement compact et léger
- Rendement global élevé
- Conçu pour applications mobiles

Caractéristiques techniques :

Référence	Côté pompe				Côté moteur			Masse	Gestion de la vitesse
	Cylindrée	Pression max.	Vitesse de rotation minimum	Vitesse de rotation maximum	Tension d'entrée	Ampérage maximum d'entrée	Puissance max. de sortie à 300 bar		
	cm^3/tr	bar	tr/min	tr/min	Vdc	Amp	kW	kg	Signal électrique
GEP7.3_S001446	7,3	330	300	3500	24	400	4,4	27	0 - 12 Vdc
GEP7.3_S001910	7,3	330	300	3500	48	300	4,4	27	

Dimensions du GEP7.3 en mm [inches] :

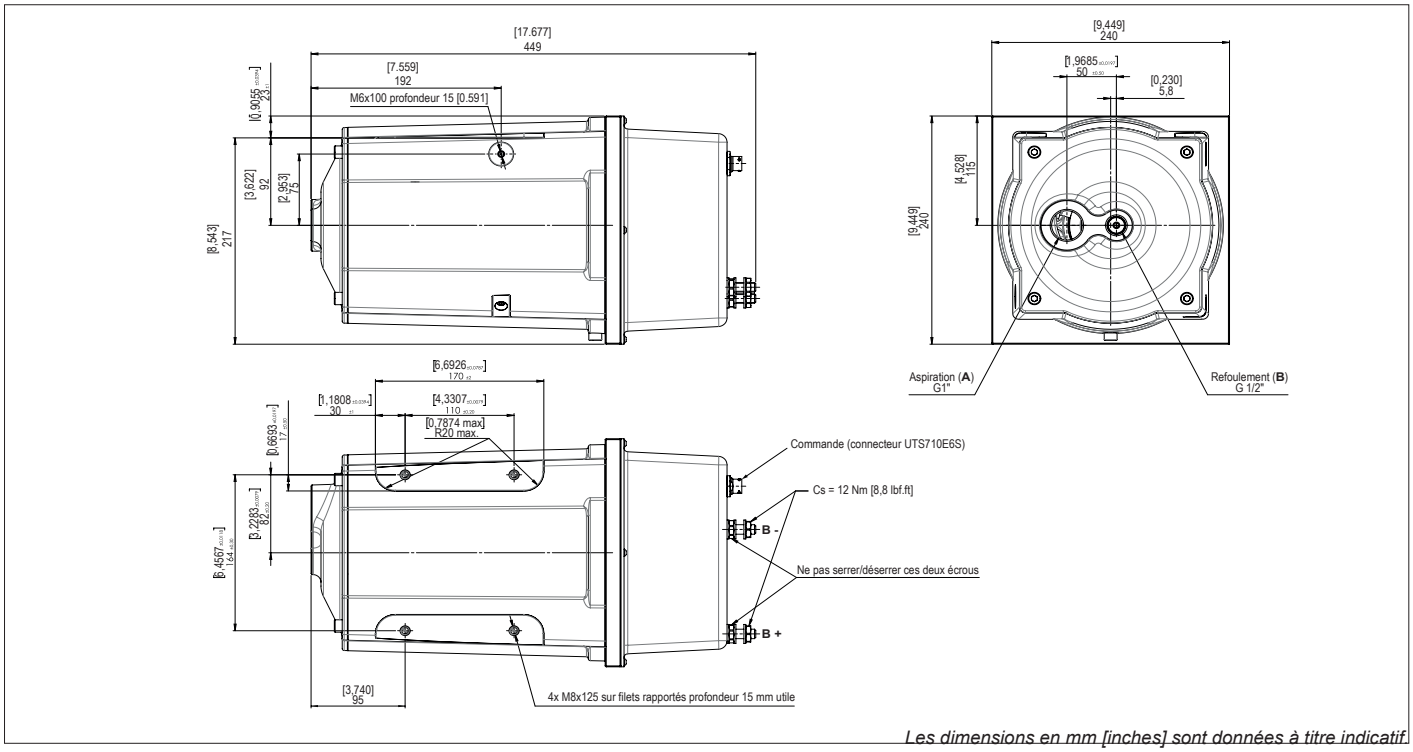

Les dimensions en mm [inches] sont données à titre indicatif.

▶ Performances du GEP7.3:

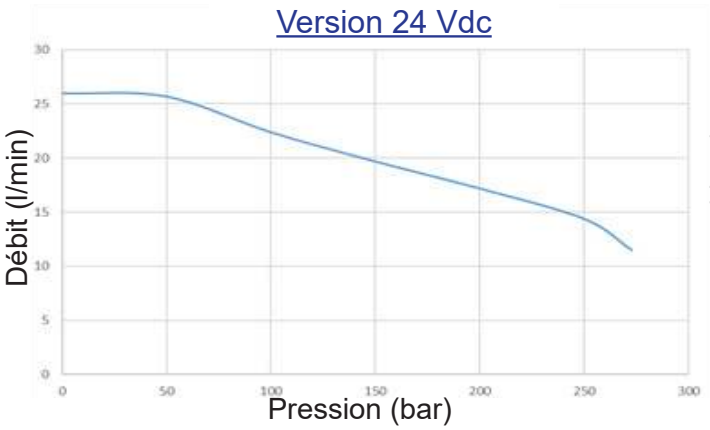

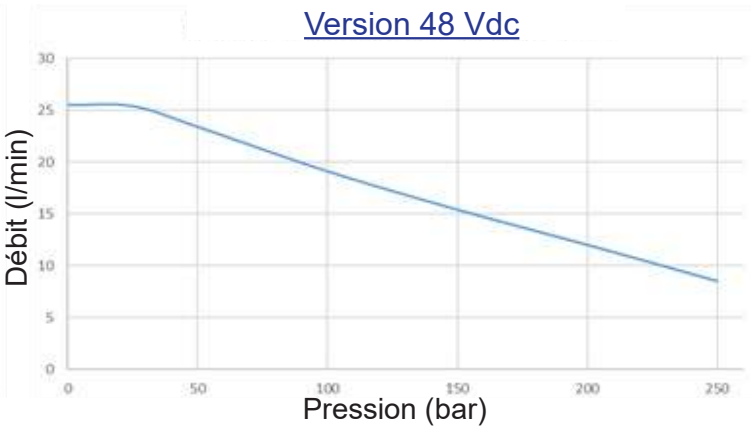

▶ Schéma de câblage commande

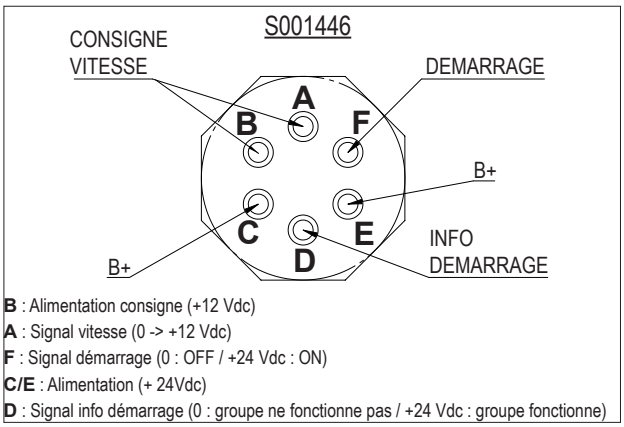

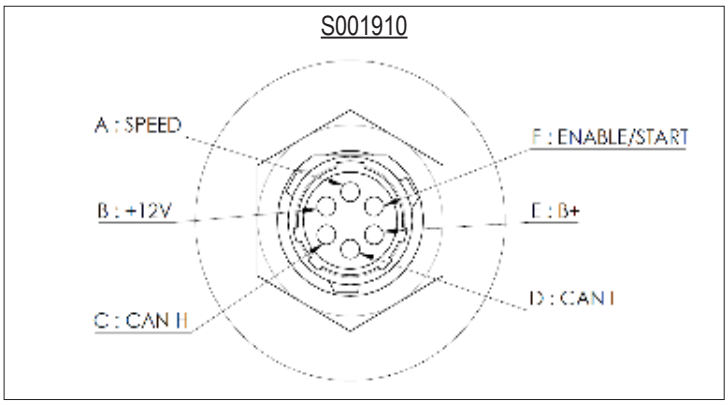

▶ Schéma électro-hydraulique :

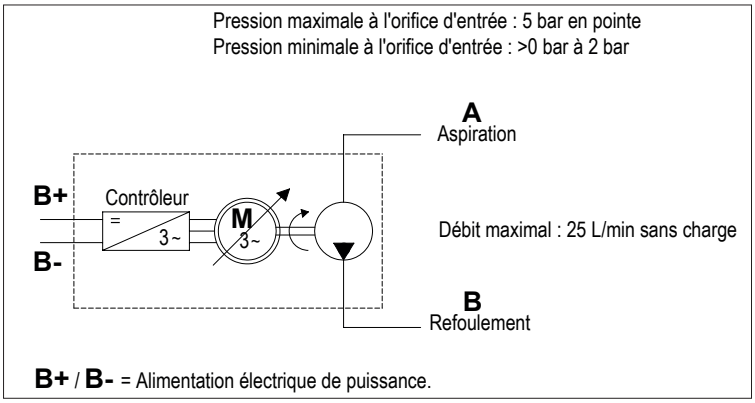

▶ Programmation standard :

- Tension 24 Vdc ou 48 Vdc
- Ampérage en entrée 300 Amp

▶ Personnalisations de la programmation - nous consulter :

- Paramétrage du courant maximum
- Paramétrage du contrôleur
- Autres paramétrages sur demande.

Pour plus d'information, n'hésitez pas à contacter notre Service Client (+33(0)3 83 76 77 40).

www.hydroleduc.com

HYDRO LEDUC SAS
Siège social & Usine
Head Office and Factory
BP 9
F-54122 AZERAILLES
FRANCE
Tel. +33 (0)3 83 76 77 40
Fax +33 (0)3 83 75 21 58

HYDRO LEDUC GmbH
Am Ziegelplatz 20
D-77746 SCHUTTERWALD
DEUTSCHLAND
Tel. +49 (0) 781-9482590
Fax + 49 (0) 781-9482592

HYDRO LEDUC AB
Betongvägen 11
461 38 TROLLHÄTTAN
SWEDEN
Tel. + 46 (0) 520 10 820

HYDRO LEDUC BV
Ericssonstraat 2
5121 ML Rijen
The Netherlands
Tel. +31 6 202 40 651

HYDRO LEDUC N.A. Inc.
Grand Parkway Industrial Park
23549 Clay Road
KATY, TX 77493
USA
Tel. +1 281 679 9654

OS-mg_20220914