HYDRO LEDUC

GAMME XR

Pompes à cylindrée fixe pour camions

- Faible niveau sonore
- Encombrement réduit
- Hautes performances

LA SOLUTION DE PUISSANCE

POMPES À CYLINDRÉE FIXE POUR CAMIONS | SÉRIE XR

LES CARACTÉRISTIQUES ET AVANTAGES

LE PRODUIT

Culasse bi-matière
Changement de sens de rotation facile
Conception à 7 pistons
Synchronisation originale plateau - barillet
Emploi de matériaux à haute résistance mécanique
Étanchéité renforcée
Haut rendement global
Encombrement réduit
Raccord d'aspiration fourni avec la pompe
Faible niveau sonore
Flasque et arbre pour application camion, suivant DIN ISO 14
Haute vitesse en auto-aspiration

LES APPLICATIONS

Notre série de pompes XR est destinée aux équipements camions (grues sur camions, grues forestières, bras, multi-bennes, vérins de stabilisation), aux équipements hivernaux (saleuses, lames à neige, turbines), aux camions de pompier et autres.

Produit idéal pour une utilisation poids lourd, grâce à ses nombreuses caractéristiques innovantes. La durée de vie et fiabilité accrue ont guidés le développement de cette nouvelle génération de pompes.

Référence	Sens de rotation	Cylindrée	Pression maxi en continu	Pression maxi en pointe < 5 secondes	Vitesse maxi(1)	Couple théorique maxi absorbé à 400 bar	Masse		Couple de renversement	
							sans pipe	avec pipe 2"	sans pipe	avec pipe 2"
		(cm³/tr)	(bar)	(bar)	(tr/min)	(N.m)	(kg)	(kg)	(N.m)	(N.m)
XR63-P002890R	Droite (SH)	63	400	450	2350	401,5	11,4	11,98	11,97	12,77
XR63-P002890L	Gauche (SIH)									
XR80-P002820R	Droite (SH)	80	400	450	2350	512,2	14,89	15,47	17,21	18,73
XR80-P002820L	Gauche (SIH)									
XR108-P002880R	Droite (SH)	108	400	450	2000	686,9	15,16	15,74	17,88	19,07
XR108-P002880L	Gauche (SIH)									
XR130-P002885R	Droite (SH)	130	400	450	2000	825,5	15,39	15,97	18,01	19,55
XR130-P002885L	Gauche (SIH)									

(1) Pour une pression absolue de 1 bar, fluide ISO VG46 à 25°C.

DIMENSIONS EN MM [INCHES]

Type de pompe	A	B	C	D	E	F	G
XR63	220,7 [8.6889]	196,6 [7.7402]	95,2 [3.7480]	120,1 [4.7283]	85,7 [3.3740]	111,2 [4.3779]	G3/4''
XR80 / 108	245,9 [9.6811]	220,7 [8.6889]	106,5 [4.1929]	133,9 [5.2716]	97,4 [3.8346]	127,7 [5.0275]	G1''
XR130	248,2 [9.7716]	223 [8.779]	108,5 [4.2716]	136,5 [5.3740]	97,4 [3.8346]	127,7 [5.0275]	G1''

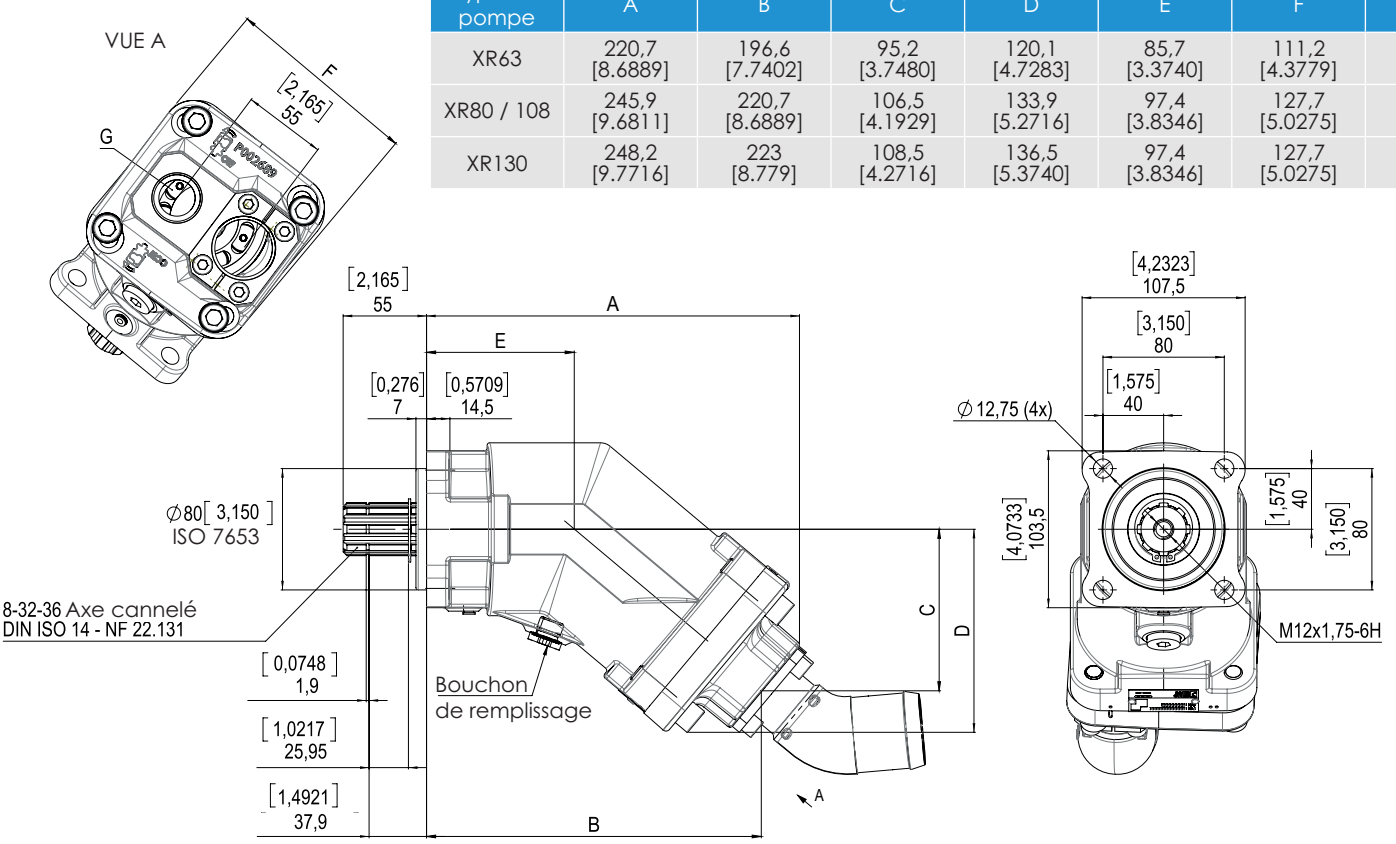

Les dimensions en mm [inches] sont données à titre indicatif.

ACCESSOIRES XR | VALVE BY-PASS BPR

Pour les cas d'emploi des pompes XR entraînées par une prise de mouvement non débrayable, cet accessoire permet à la pompe hydraulique d'être entraînée en continu ;

- Sans échauffement du fluide d'alimentation de la pompe
- Sans altérer la durée de vie de la pompe
- Sans avoir à modifier le circuit hydraulique de l'équipement du camion

MODE DE FONCTIONNEMENT DE LA VALVE BY-PASS

La valve by-pass est une valve à commande électrique.
Non excitée, elle permet au refoulement de la pompe d'être relié à l'aspiration de la pompe.
Excitée, elle met la pompe en situation de fonctionnement normal.

Un tuyau de drain doit être installé entre la valve by-pass et le réservoir hydraulique du véhicule afin d'assurer une circulation d'huile suffisante et permettre un bon refroidissement.
Dans tous les cas, la connexion au réservoir doit se faire en dessous du niveau d'huile.

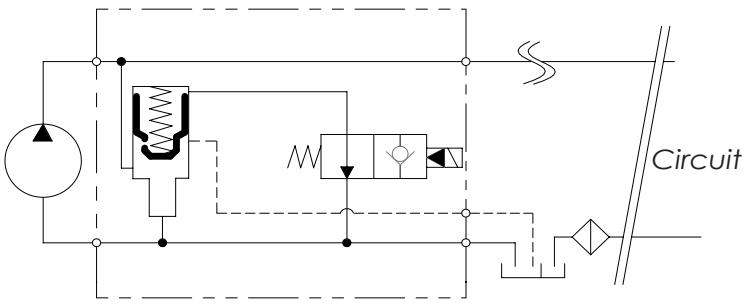

Référence	Type de pompe	Descriptif
BPR63-P002965-B	XR63	Connecteur EN175301-803-A (24 Vdc)
BPR63-P003345-A		Connecteur DEUTSCH DT04-2P (24 Vdc)
BPR80-P002940-B	XR80 à XR130	Connecteur EN175301-803-A (24 Vdc)
BPR80-P003350-A		Connecteur DEUTSCH DT04-2P (24 Vdc)

DIMENSIONS EN MM [INCHES]

Type de pompe	A	B	C	D	E	F	G	J
XR63	314,2 [12.3701]	247,2 [9.7323]	229 [9.016]	154,8 [6.0945]	137,5 [5.4134]	118,8 [4.6772]	G3/4''	111,2 [4.3779]
XR80 / 108	339,2 [13.3543]	271,4 [10.6850]	254 [10]	165,8 [6.5276]	148,8 [5.8583]	129,1 [5.0827]	G1''	127,7 [5.0275]
XR130	340,9 [13.4212]	273,7 [10.7756]	256,3 [10.0905]	167,8 [6.6063]	150,7 [5.9331]	131 [5.157]	G1''	127,7 [5.0275]

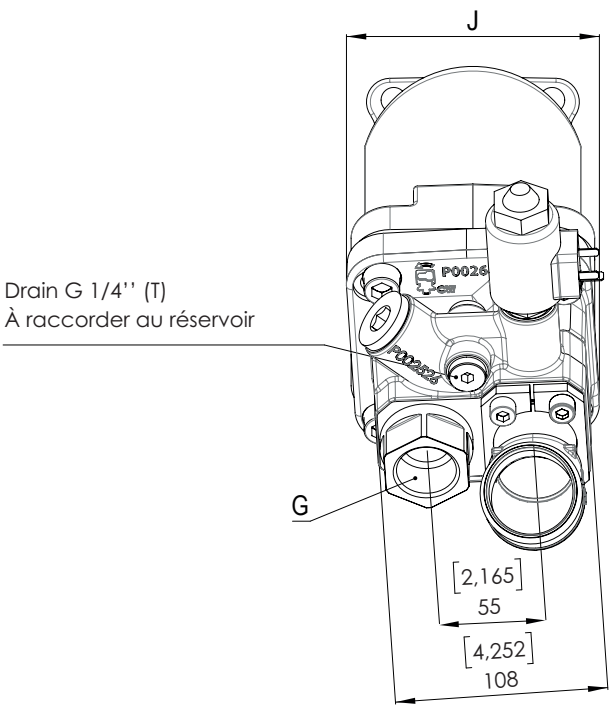

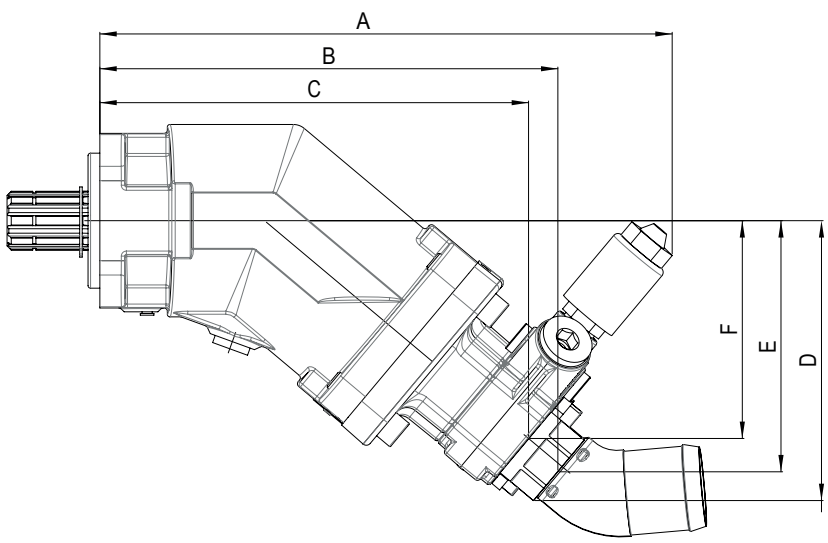

COUPLE DE RENVERSEMENT XR AVEC BY-PASS

Type de pompe	Masse		Couple de renversement	
	Sans pipe (kg)	Avec pipe 2" (kg)	Sans pipe (N.m)	Avec pipe 2'' (N.m)
XR63	14,21	14,83	17,97	19,63
XR80	17,62	18,24	24,54	26,34
XR108	17,91	18,54	24,68	26,50
XR130	18,16	18,78	25,23	27,06

POMPES À CYLINDRÉE FIXE POUR CAMIONS | SÉRIE XRT

LES CARACTÉRISTIQUES ET AVANTAGES

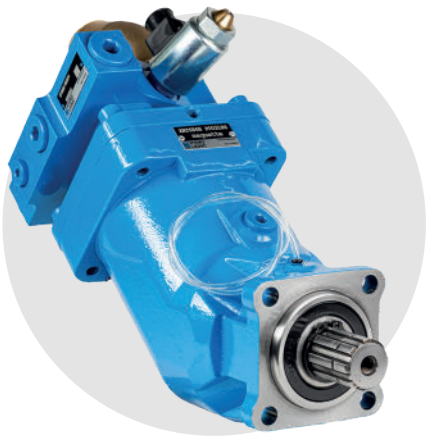

LE PRODUIT

Pompe à piston double débit de 68 + 68 cm³/tr
Conception à 2 x 5 pistons
Synchronisation originale plateau - barillet
Emploi de matériaux à haute résistance mécanique
Étanchéité renforcée
Haut rendement global
Encombrement réduit
Raccord d'aspiration fourni avec la pompe
Faible niveau sonore
Flasque et arbre pour application camion, suivant DIN ISO 14
Haute vitesse en auto-aspiration
Montage sur prise arrière moteur possible avec valve by-pass BPT

LES APPLICATIONS

Notre série de pompes XRT est destinée aux équipements camions (grues sur camions, grues forestières, bras, multi-bennes, vérins de stabilisation), aux équipements hivernaux (saleuses, lames à neige, turbines), aux camions de pompier et autres.

Notre nouvelle pompe à axe coudé est la solution idéale pour les applications nécessitant deux circuits indépendants, et elle est spécialement adaptée pour montage sur prise de mouvement débrayable ou prise arrière moteur (avec BY-PASS BPT).

Référence	Sens de rotation	Cylindrée	Pression maxi en continu	Pression maxi en pointe < 5 secondes	Vitesse maxi(1)	Couple théorique maxi absorbé à 380 bar	Masse		Couple de renversement	
							sans pipe	avec pipe 2"	sans pipe	avec pipe 2"
		(cm³/tr)	(bar)	(bar)	(tr/min)	(N.m)	(kg)	(kg)	(N.m)	(N.m)
XRT 6868-P003380	Droite (SH)	68 + 68	380	420	1400	823	18,7	19,3	23,8	24,6

(1) Pour une pression absolue de 1 bar, fluide ISO VG46 à 25°C.

COMMENT ÇA MARCHE

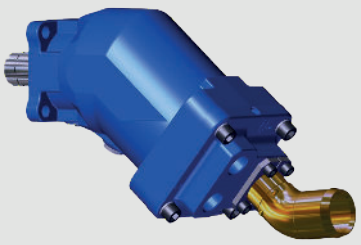

XRT6868

Regarder la vidéo d'animation 3D

DIMENSIONS EN MM [INCHES]

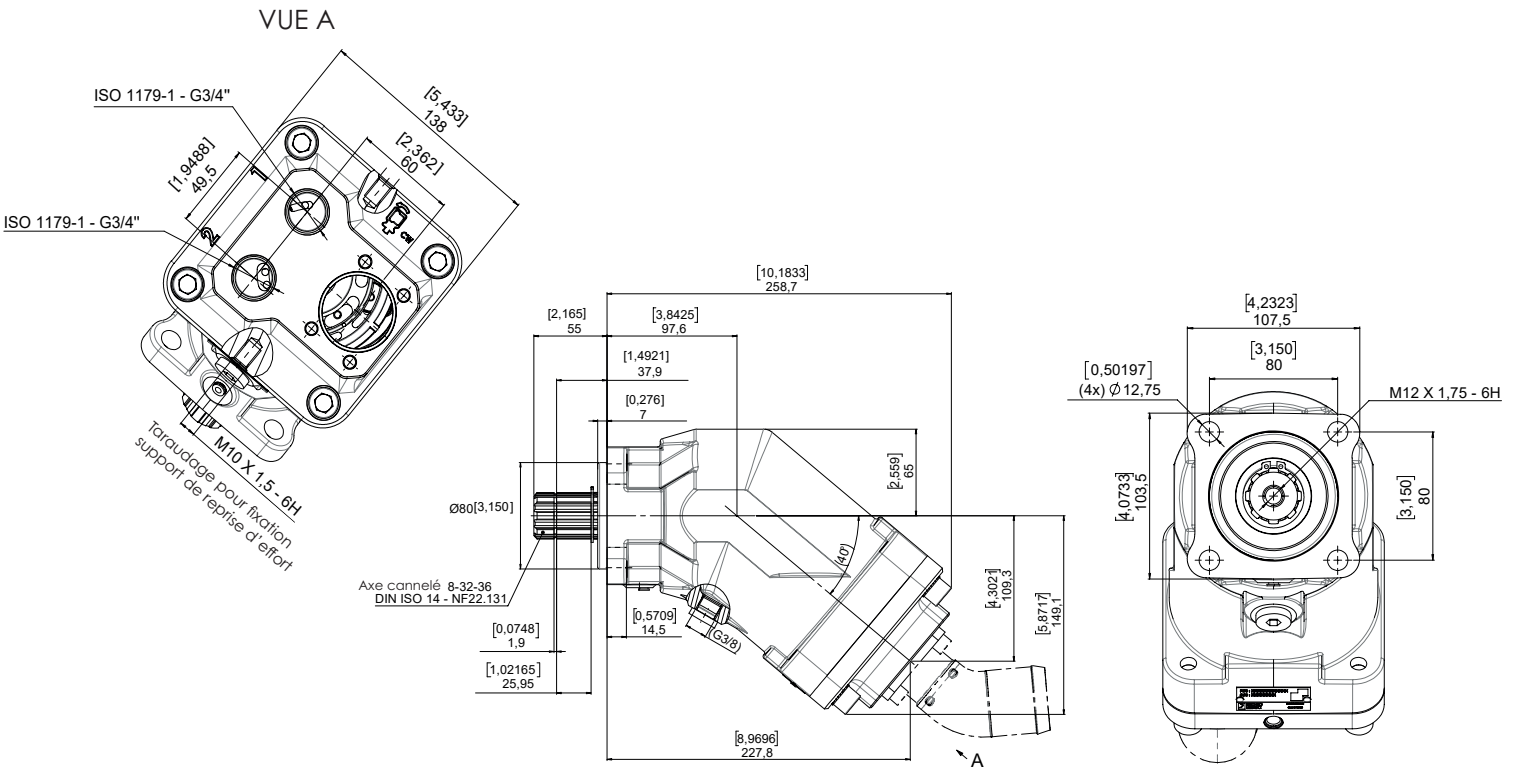

Les dimensions en mm [inches] sont données à titre indicatif.

ACCESSOIRES XRT | VALVE BY-PASS BPT

Pour les cas d'emploi des pompes XRT entraînées par une prise de mouvement non débrayable, cet accessoire permet à la pompe hydraulique d'être entraînée en continu ;

- Sans échauffement du fluide d'alimentation de la pompe
- Sans altérer la durée de vie de la pompe
- Sans avoir à modifier le circuit hydraulique de l'équipement du camion

MODE DE FONCTIONNEMENT DE LA VALVE BY-PASS

La valve by-pass est une valve à commande électrique.
Non excitée, elle permet aux deux refoulements de la pompe d'être reliés en même temps à l'aspiration de la pompe.

Elle a 3 modes d'excitation :

- 2 voies excitées : Elle met la pompe en situation de fonctionnement normal,
- « Voie 1 » excitée : Elle permet de mettre le refoulement repéré « 1 » en situation de fonctionnement normal. Le refoulement « 2 » est relié à l'aspiration de la pompe,
- « Voie 2 » excitée : Elle permet de mettre le refoulement repéré « 2 » en situation de fonctionnement normal. Le refoulement « 1 » est relié à l'aspiration de la pompe.

Un tuyau de drain doit être installé entre la valve by-pass et le réservoir hydraulique du véhicule afin d'assurer une circulation d'huile suffisante et permettre un bon refroidissement.

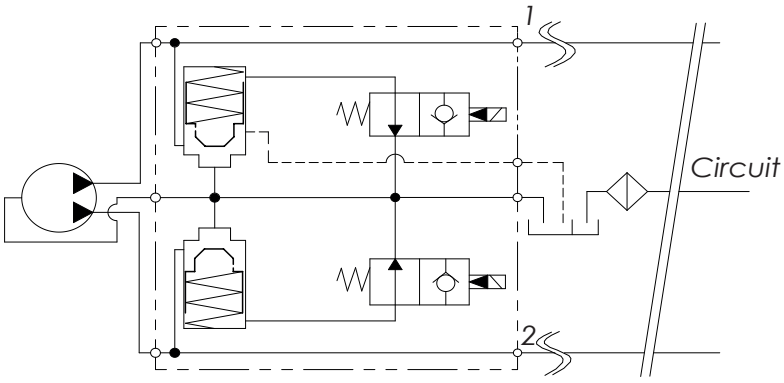

Référence	Type de pompe	Descriptif
BPT6868-P002811	XRT6868	Connecteur DEUTSCH DT04-2P (24 Vdc)
BPT6868-P002814		Connecteur EN175301-803-A (24 Vdc)

DIMENSIONS EN MM [INCHES]

Type de pompe	A	B1	B2	C1	C2	D	E1	E2	F1	F2	G1	G2	H	J
XRT6868	322,7 [12.7047]	295,1 [11.6181]	263,3 [10.3661]	274,4 [10.8031]	242,6 [9.5512]	213,3 [8.3976]	133,3 [5.2480]	171,3 [6.7441]	116 [4.5669]	153,9 [6.0591]	G3/4''	G3/4''	60 [2.3622]	150,5 [5.9252]

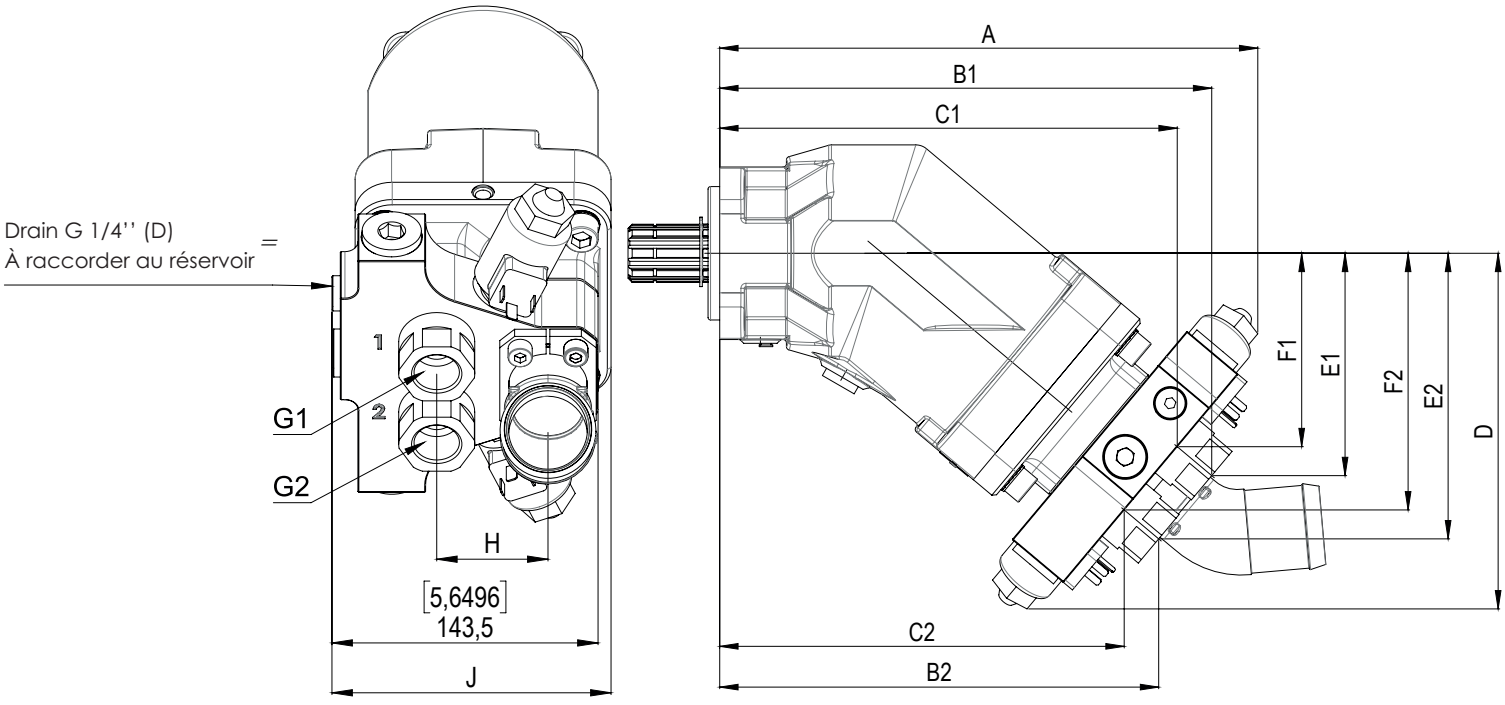

COUPLE DE RENVERSEMENT XRT AVEC BY-PASS

Type de pompe	Masse		Couple de renversement	
	Sans pipe (kg)	Avec pipe 2" (kg)	Sans pipe (N.m)	Avec pipe 2'' (N.m)
XRT6868	23,6	24,1	34,8	36,3

POMPE À CYLINDRÉE FIXE POUR CAMION | SÉRIE XRE

LES CARACTÉRISTIQUES ET AVANTAGES

LE PRODUIT

Spécialement adapté pour montage sur prise de mouvement électrique (ePTO).
Pompe à piston d'une cylindrée de 41 ou 63 cm³.
Conception à 9 pistons pour réduire les pulsations et diminuer le niveau sonore
Distribution innovante pour plus de performance
Emploi de matériaux à haute résistance mécanique
Etanchéité renforcée
Haute vitesse en auto-aspiration
Encombrement réduit
Synchronisation originale plateau - barillet
Raccord d'aspiration fourni avec la pompe
Flasque et arbre pour application camion, suivant DIN ISO 14

LES APPLICATIONS

Notre série de pompes XRe est destinée aux équipements camions (grues sur camions, grues forestières, bras, multi-bennes, vérins de stabilisation), aux équipements hivernaux (saleuses, lames à neige, turbines), aux camions de pompier et autres.

La nouvelle génération de pompes coudées XRe, a été conçue pour fonctionner en connexion avec une tranmission électrique de type e-PTO. Son design spécifique (9 pistons, distribution évoluée) ainsi que l'utilisation de techniques de production innovantes (production additive), permettent à la XRe de conserver les performances des équipements poids lourd, y compris en usage électrique.

Référence	Sens de rotation	Cylindrée	Pression maxi en continu	Pression maxi en pointe < 5 secondes	Vitesse maxi(1)	Couple théorique maxi absorbé à pression maxi en continu	Masse		Couple de renversement	
							sans pipe	avec pipe 2"	sans pipe	avec pipe 2"
		(cm³/tr)	(bar)	(bar)	(tr/min)	(N.m)	(kg)	(kg)	(N.m)	(N.m)
XRE41-P003000	Droite (SH)	41	400	450	2800	262,4	10,44	11	10,15	11,42
XRE63-P003225	Droite (SH)	63	320	450	2500	320,5	11,44	12,02	11,84	13,18

(1) Pour une pression absolue de 1 bar, fluide ISO VG46 à 25°C.

COMMENT ÇA MARCHE

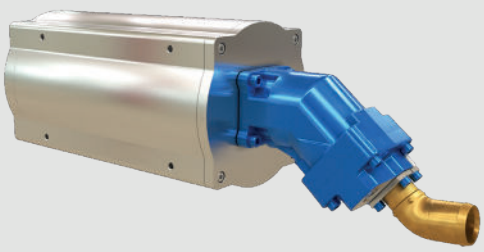

e-PTO + XRE41

Regarder la vidéo d'animation 3D

DIMENSIONS EN MM [INCHES]

VUE A

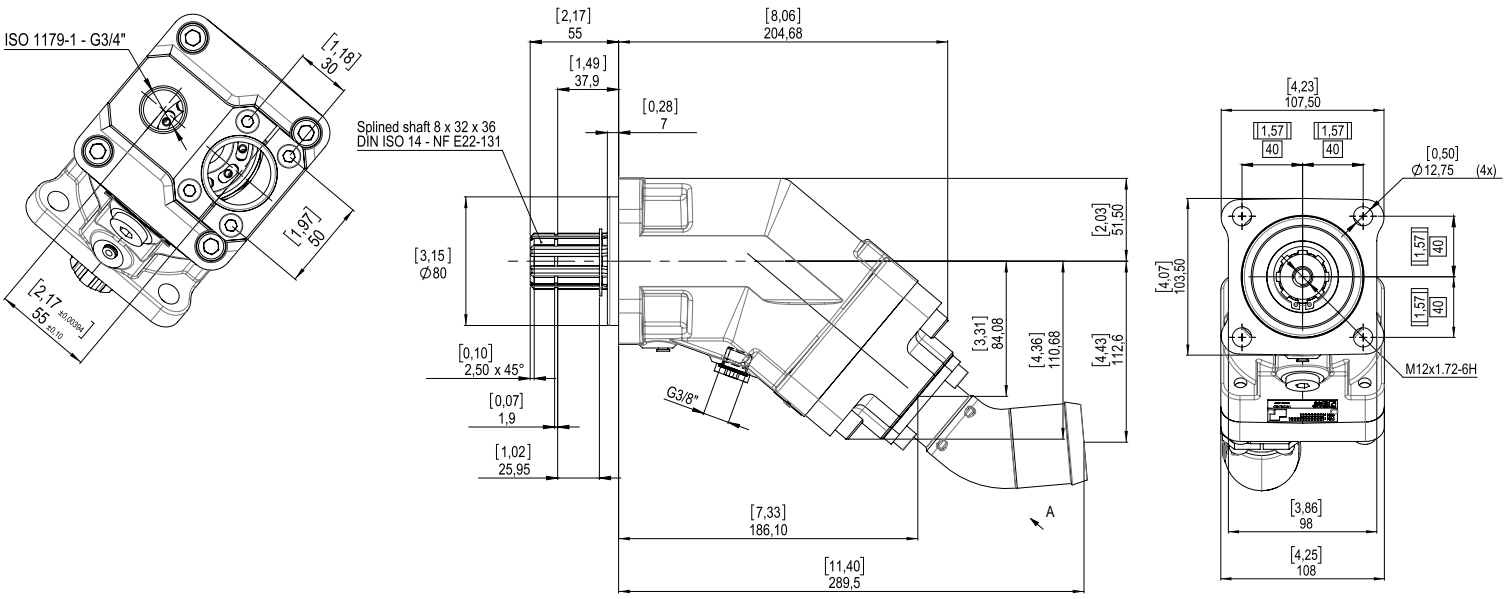

Les dimensions en mm [inches] sont données à titre indicatif.

PIPES D'ASPIRATION POUR LES POMPES XR, XRT ET XRE

Référence pipe	Ø durite	ØA	E	F	G	H
P002790	Ø1''1/2 - 45°	40	92,5	41		
P002788	Ø1''3/4 - 45°	46	92,5	41		
P002787	Ø2'' - 45°	52	52	44,6		
P002786	Ø2''1/2 - 45°	65	112	52,1		
P003075	Ø3'' - 45°	78	125	56		
P003197	Ø1''1/2 - 90°	39			73,5	62,5
P003196	Ø2'' - 90°	52			80	70
P003195	Ø2''1/2 - 90°	65			80	70

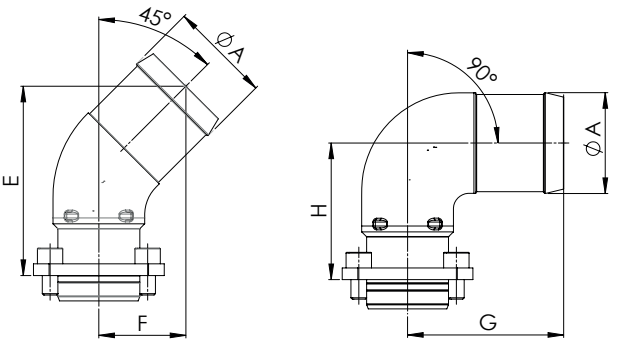

QUELQUES APPLICATIONS DES POMPES XR, XRT ET XRE

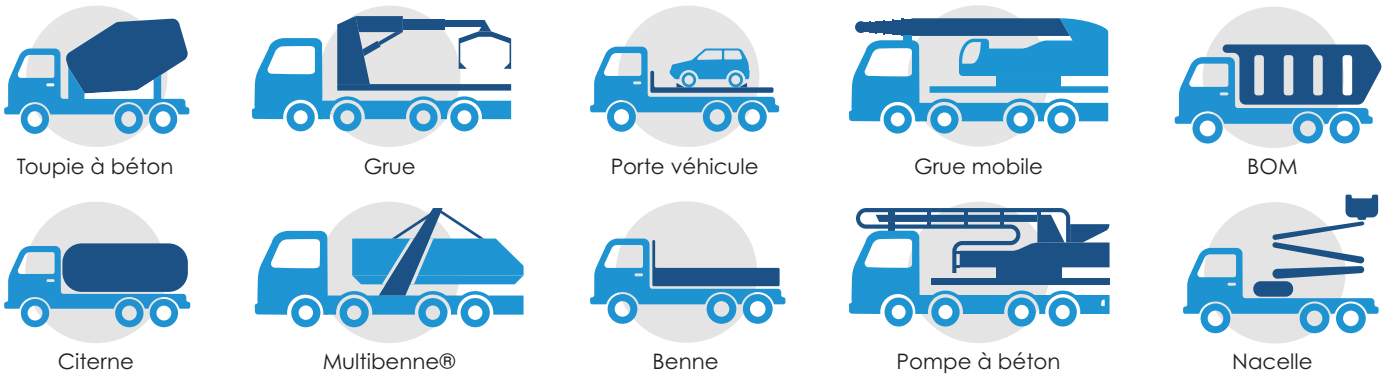

(RE)DÉCOUVREZ NOTRE GROUPE ÉLÉCTROPOMPE

LES CARACTÉRISTIQUES ET AVANTAGES

LE PRODUIT

Ensemble moteur électrique + pompe jusqu'à 14kW
Moteur électrique triphasé de type brushless (conception robuste)
Pompe à pistons radiaux de 7,3 cm³/tr
Contrôleur électronique intégré
Tension assignée de 12, 24, 48, 96 ou 400 Vdc
Peut fonctionner en continu
Peut être immergé dans le réservoir d'huile (hors contrôleur)
Extrêmement compact et léger
Rendement global élevé
Conçu pour applications mobiles

LES APPLICATIONS

Particulièrement adapté pour les véhicules hybrides, le groupe électropompe est simple d'utilisation, compact et léger.
Le groupe électropompe GEP7.3 est un ensemble constitué d'un moteur électrique brushless à courant continu, d'un variateur et d'une pompe hydraulique à pistons radiaux.

La circulation de l'huile à l'intérieur de l'ensemble offre un refroidissement optimal du moteur et lui permet un fonctionnement en continu. Il peut également être immergé (sans le variateur) dans le réservoir d'huile.

COMMENT ÇA MARCHE

EL MOTION

GEP 7.3
Regarder la vidéo d'animation

Catalogues complets disponibles sur hydroleduc.com

HYDRO LEDUC SAS
SIÈGE SOCIAL & USINE
BP 9
F-54122 AZERAILLES
FRANCE
TÉL. +33(0)3 83 76 77 40
commercial_france@hydroleduc.com
exportsales@hydroleduc.com

HYDRO LEDUC GMBH
AM ZIEGELPLATZ 20
D-77746 SCHUTTERWALD
ALLEMAGNE
TÉL. +49 (0) 781-9482590
info.hld@hydroleduc.com

HYDRO LEDUC AB
BETONGVÄGEN 11
461 38 TROLLHÄTTAN
SUEDE
TÉL. +46 (0) 520 10 820
contact.nordic@hydroleduc.com

HYDRO LEDUC N.A., INC.
GRAND PARKWAY INDUSTRIAL PARK
23549 CLAY ROAD
KATY, TX 77493
USA
TÉL. +1 281 679 9654
us_sales@hydroleduc.com

HYDRO LEDUC BV
ERICSSONSTRAAT 2
5121 ML RIJEN
THE NETHERLANDS
TÉL. +31 6 202 40 651
jtaekema@hydroleduc.com

HYDRO LEDUC CHINA
TÉL. 0086-135 0173 6698
china-hl@hydroleduc.com

HYDRO LEDUC ITALY
TÉL. +39 340 466 1742
ppavia@hydroleduc.com

HYDRO LEDUC

HYDRO LEDUC
SAS AU CAPITAL DE 4 065 000 €
EORI FR31902742100019
RC NANCY B 319 027 421
contact@hydroleduc.com
hydroleduc.com